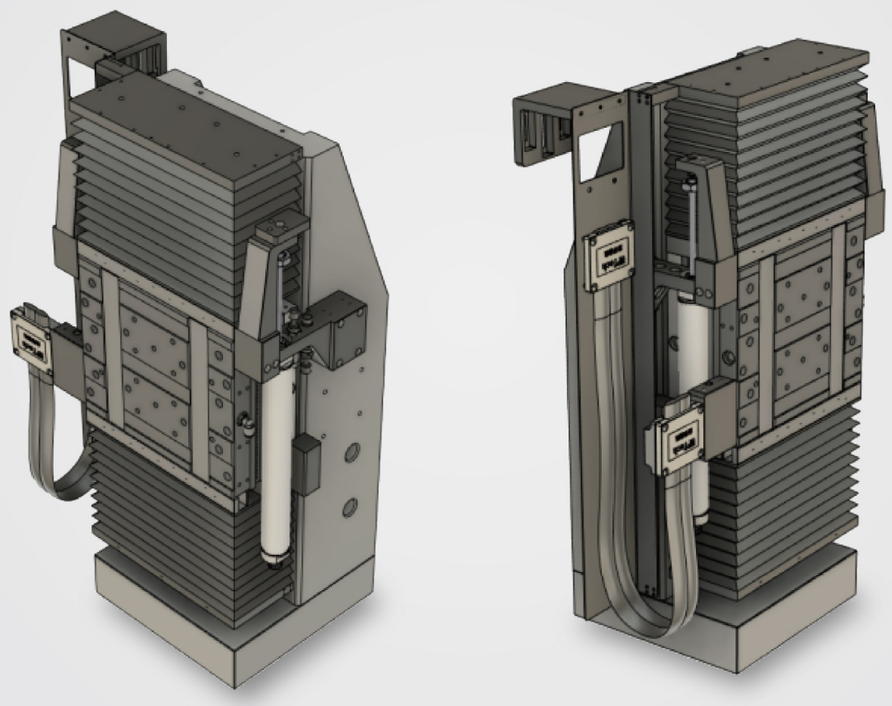

Diamond HZ

高刚度气浮竖直轴

产品特点

- 该产品专为高性能扫描和检测而设计
- 采用全闭式气浮结构，具有优异的刚度特性
- 无摩擦气缸平衡
- 亚微米级定位精度
- 高精度光栅尺闭环反馈
- 密封防尘设计

产品应用

适用于半导体和数据存储等高端制造业，精度远超传统滚珠丝杠和机械轴承的最高水平。 HZ系列具有闭式气浮结构、极高的刚度和出色的几何特性，专为满足高精度性能而设计。

Diamond HZ （高刚度z轴系列）

有效行程	mm	50	100	150	200
定位精度	μm	±0.3	±0.3	±0.4	±0.5
重复定位精度	μm	±0.15	±0.2	±0.3	±0.35
Pitch/Yaw/Roll	arc sec	±0.5	±1	±2	±2.5
直线度	μm	±0.4	±0.6	±0.8	±1
平面度	μm	±0.4	±0.6	±0.8	±1
最大负载	kg	15			
分辨率	nm	1			
最大速度	mm/s	300			
最大加速度	g（无负载）	2			
持续推力	N	90			
工作气压	MPa	0.5-1			
平台材质		7075铝合金			
平均无效障时间	h	20000			

备注说明：

★ 测试高度距台面25 毫米；
★ 为了保护空气轴承免受欠压，建议在运动控制器/放大器输入端连接一个在线压力开关。
★ 空气供应必须清洁，干燥至 0°F 露点，过滤至0.5μ m 或更好。
★ 总线电压最高：220VDC
★ 限位开关电压：5V

尺寸图 Outline drawing
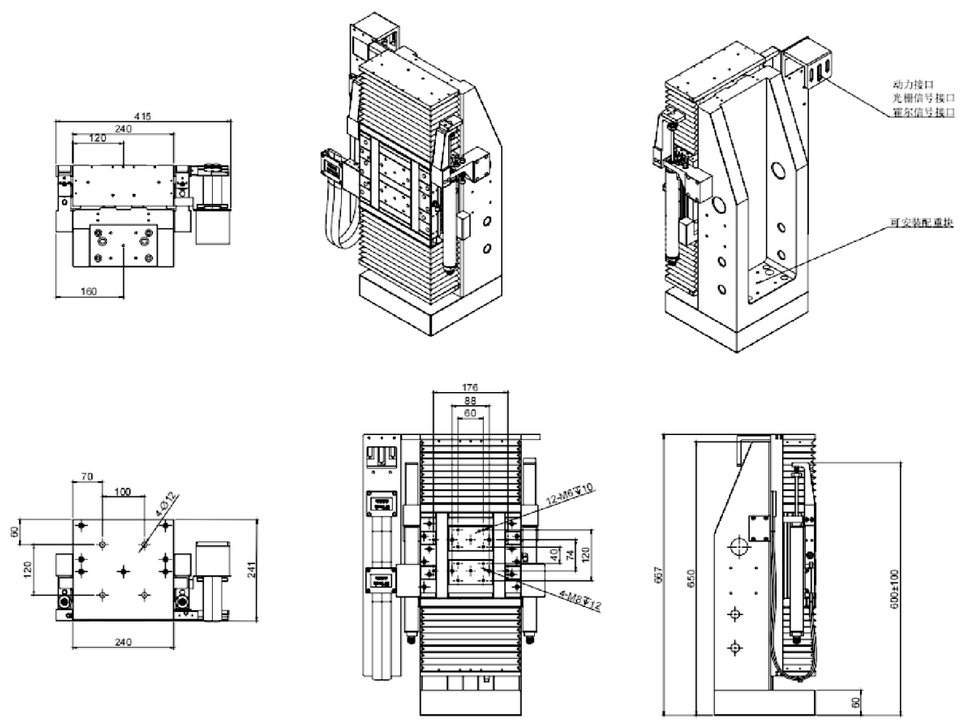
Diamond HZ